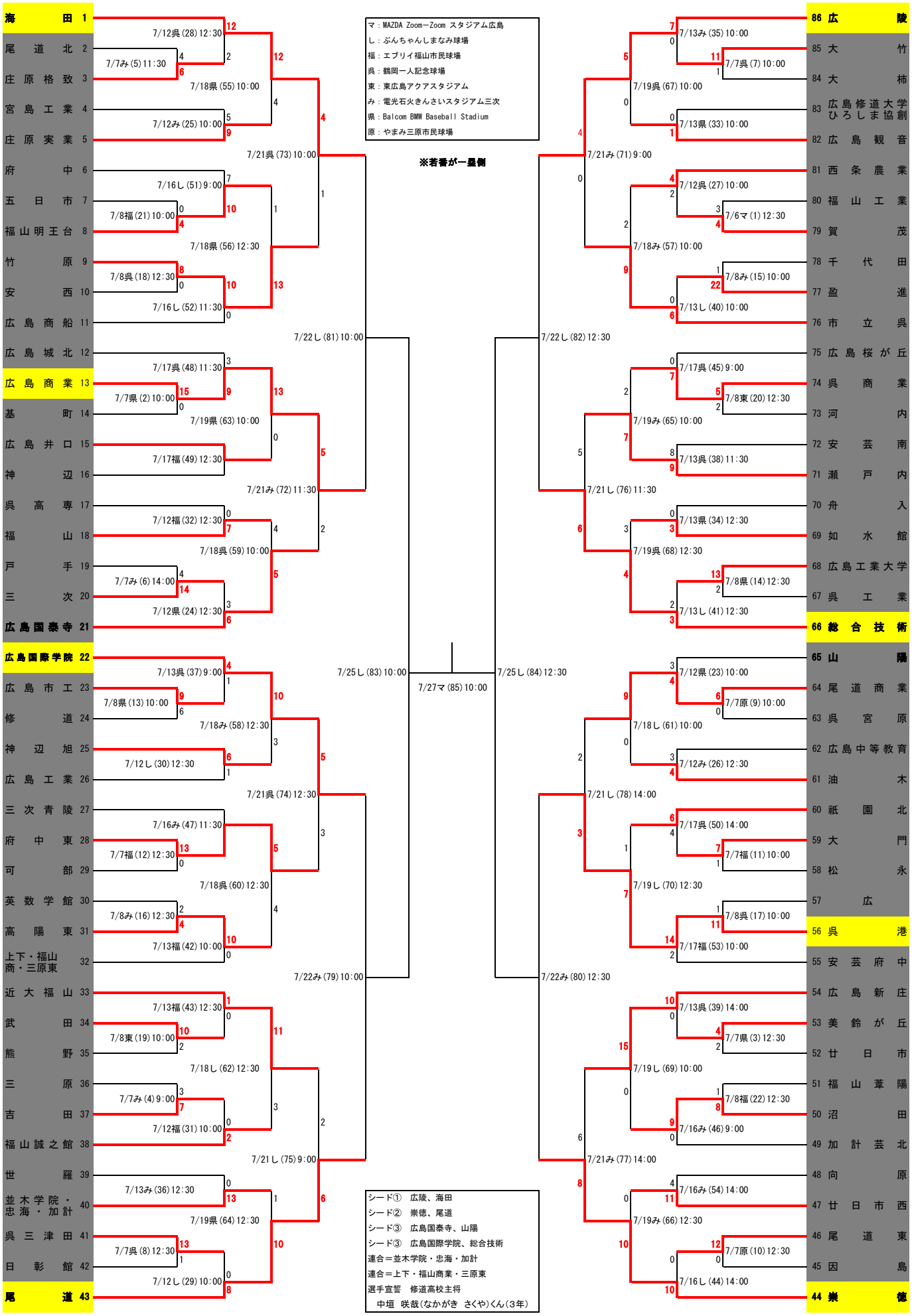第106回全国高等学校野球選手権広島大会【７月21日版】