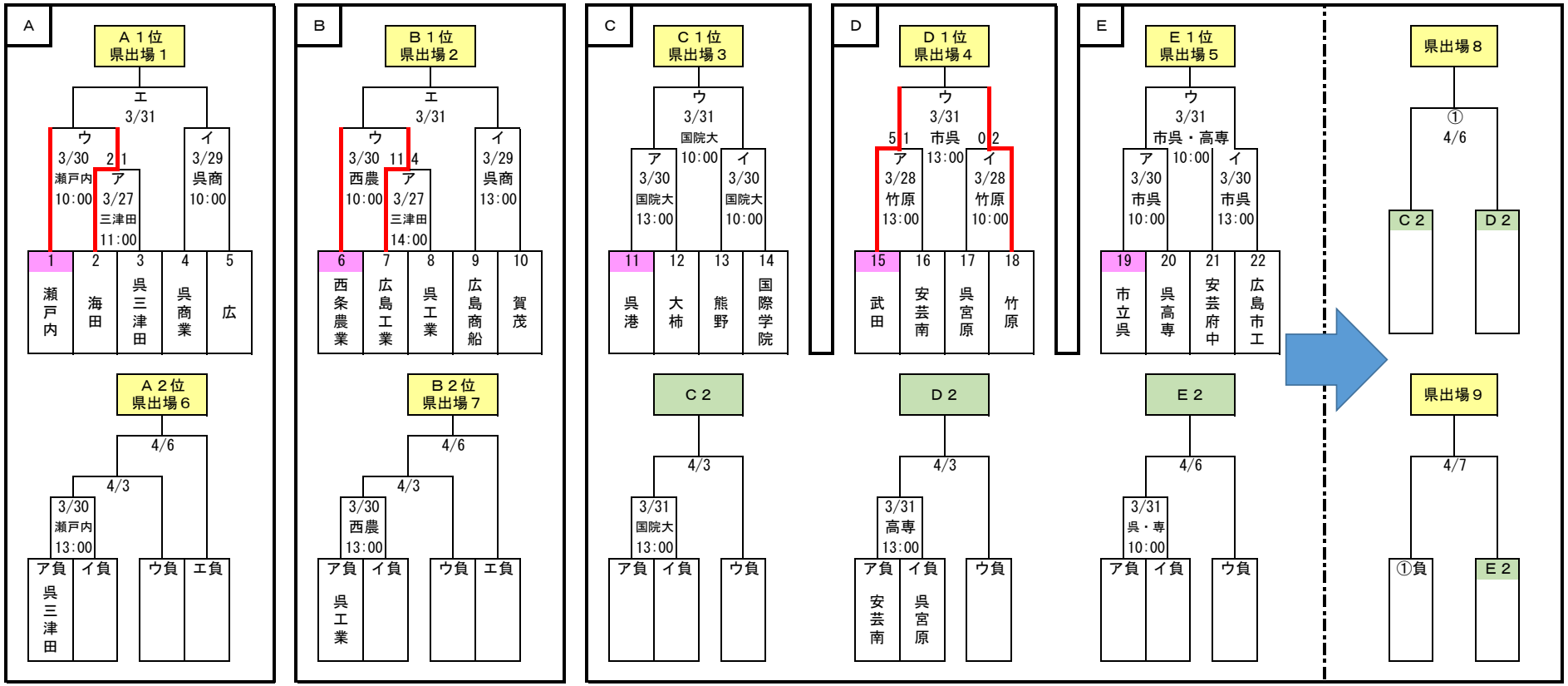令和　６　年度　春 季　広島県高等学校野球大会　　広島南部地区予選　　加盟校　25　参加校　22　県大会出場校　9　シード校　5　　**2024/3/28**